MAINSTAYS™

ASSEMBLY INSTRUCTIONS

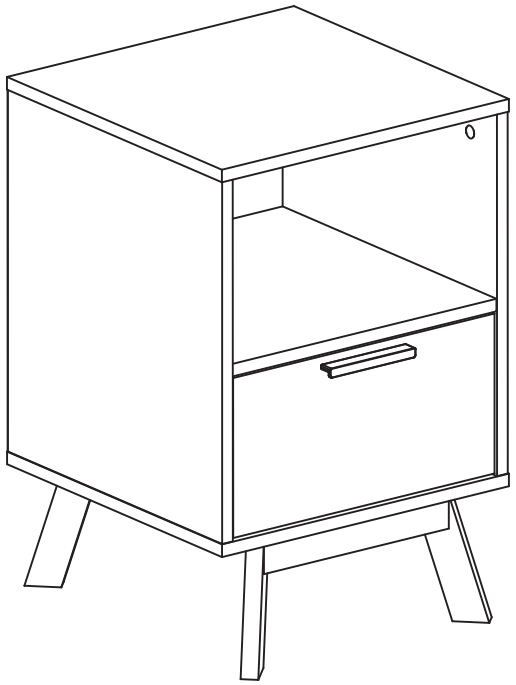

1 Drawer Nightstand

MODEL # MS17-D1-1005-01
Vintage Umber

MS18-D1-1005-01 - Vintage Umber & White

MADE IN USA

Thank you for purchasing this product.

THIS INSTRUCTION BOOKLET CONTAINS IMPORTANT SAFETY INFORMATION. PLEASE READ AND KEEP FOR FUTURE REFERENCE.

Lot Number: _____

Date Purchased: _____

STOP

DO NOT RETURN YOUR UNIT TO THE STORE

CONTACT US FIRST

For FAST, FRIENDLY and EFFICIENT service call:

Toll Free: 1-800-668-0490

(8:00am-5pm Monday-Friday EST)

United States and Canada (except holidays)

Or email: customer@homestarna.com

Most replacement parts ship from our facility in two to three business days.

HOMESTAR NORTH AMERICA
607 Meacham Road, Statesville, NC 28677

Homestar

INSTRUCCIONES DE ENSAMBLAJE

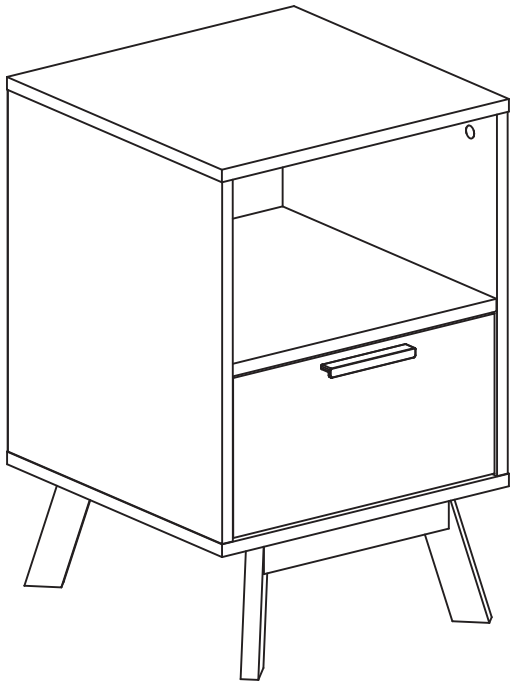

Mesilla de Noche

MODELO # 109065
FABRICADO EN EE.UU

Gracias por adquirir este producto.

ESTE MANUAL DE INSTRUCCIONES CONTIENE INFORMACIÓN IMPORTANTE DE SEGURIDAD.POR FAVOR LEA Y GUARDE PARA EL FUTURO.

Número de lote: _____

Fecha de compra: _____

NO DEVUELVA LA UNIDAD A LA TIENDA

CONTÁCTENOS PRIMERO

Para servicio rápido, amable y eficiente llame a:

Número gratuito: 1-800-668-0490

(08 am-5 pm Lunes-Viernes EST)

Estados Unidos y Canadá (excepto festivos)

O por correo electrónico:
customer@homestarna.com

La mayoría de las piezas de repuesto se envían desde nuestra planta en dos a tres días hábiles.

HOMESTAR NORTH AMERICA
607 Meacham Road, Statesville, NC 28677

Homestar

INSTRUCTIONS D'ASSEMBLAGE

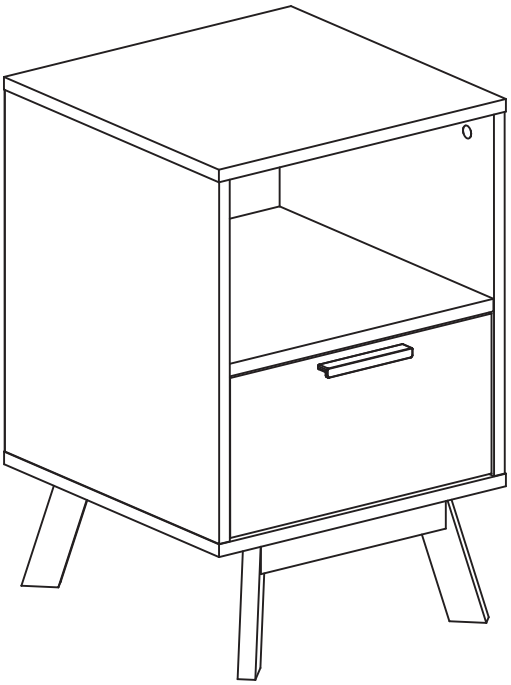

Table de Nuit

MODELE # 109065 FABRIQUÉ AUX ÉTATS-UNIS

Merci d'avoir acheté ce produit.

CE LIVRET D'INSTRUCTIONS CONTIENT D'IMPORTANTES CONSIGNES DE SÉCURITÉ. VEUILLEZ LE LIRE ET LE CONSERVER POUR DES BESOINS FUTURS.

Numéro du lot : _____

Date d'achat : _____

NE PAS RETOURNER VOTRE UNITÉ AU MAGASIN

VEUILLEZ D'ABORD NOUS CONTACTER

Pour un service RAPIDE, AMICAL et EFICACE, veuillez appeler :

Sans frais : 1-800-668-0490

(de 8 h 00 à 17 h du lundi au vendredi HNE)

États-Unis et Canada (sauf les jours fériés)

Ou par courriel : customer@homestarna.com

La plupart des pièces de rechange sont expédiées depuis notre usine en deux à trois jours ouvrables.

HOMESTAR NORTH AMERICA
607 Meacham Road, Statesville, NC 28677

WARNING

Serious or fatal crushing injuries can occur from furniture tip-over.
To help prevent tip-over:
- Place heaviest items in the lowest drawers.
- Do not set TVs or other heavy objects on the top of this product. Never allow children to climb or hang on drawers, doors, or shelves.
- Never open more than one drawer at a time.

Use of tip-over restraints only reduce, but not eliminate, the risk of tip-over.

ADVERTENCIA

El vuelco del mueble puede ser causa de lesiones graves o de un aplastamiento fatal.
Para evitar el vuelco:
- Ponga las cosas pesadas en los cajones más bajos.
- No ponga televisores u otros objetos pesados encima de este producto. Nunca permita que un niño se trepe o se cuelgue en cajones, puertas o estantes.
- Nunca abra más de un cajón a la vez.

El uso de sujetadores para evitar el vuelco sólo puede disminuir el riesgo de un vuelco, pero no lo elimina.

AVERTISSEMENT

Des blessures graves ou fatales peuvent résulter du basculement du meuble.
Afin d'éviter le basculement :
- Placer les items les plus lourds dans les tiroirs du bas.
- Ne pas placer de TV ou d'autres objets lourds sur ce produit. Ne jamais laisser un enfant grimper sur les tiroirs, les portes et les tablettes ou s'accrocher à ceux-ci.
- Ne jamais ouvrir plus d'un tiroir à la fois.

L'utilisation de dispositif antibasculement ne peut que réduire les risques de basculement, sans les éliminer totalement.

WARNING: This product can expose you to chemicals including Formaldehyde, which is known to the State of California to cause cancer or birth defects or other reproductive harm. For more information go to www.P65Warnings.ca.gov/furniture.

ADVERTENCIA: Este producto contiene quimicos incluyendo Aldehido Formico – Formol, reconocido por el Estado de California como causante de cancer o defectos de nacimiento u otros daños de reproduccion. Para mas informacion visite www.P65Warnings.ca.gov/Furniture

AVERTISSEMENT: Ce produit contient chimiques tels que formaldéhyde, reconnu par l'État de California qui cause le cancer ou des malformations congénitales ou d'autres problémes de reproduction. Pour plus d'infromations www.P65Warnings.ca.gov/furniture.

Thank you for your purchase!

NOTE!
Work in a spacious area, preferably carpet, near the place the unit will be used. Having a helper with building this unit will simplify and speed up the assembly process.
Never use power tools to assemble your furniture. Power tools may strip or damage the parts.

INSTRUCTIONS:
Gather tools listed in “Tools Required” section. Read each step carefully. It is very important that each step is performed in the correct order. If the steps are not performed in sequence, assembly difficulties will occur.

COMPONENTS AND HARDWARE IDENTIFICATON:
Make sure all parts are included before assembly. Lay out all the pieces for easy identification, this will help you locate the right item when you need it.

NOTE: Some components may not be identified with labels.

DAMAGED, DEFECTIVE PARTS, OR MISSING PARTS:
If any pieces are missing or defective please contact customer service.

DO NOT RETURN ANY PARTS TO THE STORE.

If you have any questions about your new furniture, just call **1-800-668-0490** between 8:00am-5:00pm, Monday through Friday (Eastern Time). Holiday weekends will not be staffed. Have the part number handy when you call.

If you feel the item is defective beyond resolution with part replacements, please return this product with your receipt to the place of purchase. Photos and additional information may be requested to validate claim.

FURNITURE CARE:
- Never use ammonia-based cleaning products, as they will damage the finish.
- Never let liquids or damp cloths sit on this furniture.
- Do not put plastic or rubber rings under appliances, use cloth of felt protectors.
- To clean, use a soft or slightly damp cloth, then wipe with a clean, dry cloth.
- To remove part labels, gently rub a soft cloth moistened with a mild household cleanser over the part label.

Gracias por su compra!

¡NOTA!
Trabaje en una zona amplia, preferentemente en alfombra, cerca del lugar donde se utilizará la unidad.
Tener un ayudante con la construcción de esta unidad será simplificar y acelerar el proceso de montaje.
Nunca use herramientas eléctricas para montar sus muebles. Herramientas eléctricas pueden dañar las piezas.

INSTRUCCIONES:
Reunir las herramientas enlistadas en la sección "Herramientas necesarias". Lea cada paso cuidadosamente.
Es muy importante que cada paso se haga en el orden correcto. Si los pasos no se realizan en secuencia, puede encontrar dificultades de montaje.

IDENTIFICACIÓN DE COMPONENTES Y QUINCALLERIA:
Asegúrese de que todas las piezas están incluidas antes del montaje. Disponga todas las piezas para una fácil identificación, esto le ayudará a localizar el elemento adecuado cuando lo necesite.

NOTA: Es posible que algunos componentes no estén identificados con etiquetas.

PIEZAS DAÑADAS, DEFECTUOSAS O PIEZAS QUE FALTAN:
Si faltan piezas o están defectuosas, comuníquese con el Servicio de Atención al Cliente.

NO RETORNE NINGUNA PIEZA A LA TIENDA.

Si usted tiene alguna pregunta sobre sus muebles nuevos, simplemente llame a 1-800-668-0490 entre las 8:00 am-5:00pm, de lunes a viernes (Hora del Este). Excepto dias Festivos y fines de semana. Tenga a mano el número de pieza cuando llame.

Si piensa que el artículo está defectuoso y no se puede solucionar con un reemplazo de piezas, por favor devuelva este producto con su recibo al lugar de compra. Se pueden solicitar fotos e información adicional para validar la reclamación.

CUIDADO DE MUEBLES:
- No utilice nunca productos de limpieza a base de amoníaco, ya que pueden dañar el acabado.
- Nunca deje un líquido o un trapo húmedo sobre el mueble.
- No ponga los anillos de plástico o de goma debajo de los electrodomésticos, utilizar un paño de protectores de fieltro.
- Para limpiar, utilice un paño suave o ligeramente húmedo, a continuación limpie con un paño limpio y seco.
- Para quitar las etiquetas de las piezas, frote suavemente con un paño suave humedecido con un limpiador suave de uso doméstico sobre la etiqueta de la pieza.

Merci pour votre achat!

REMARQUE!
Travailler dans une vaste zone, de préférence tapis, près de l'endroit où l'appareil sera utilisé. Avoir une aide à la construction de cette unité va simplifier et accélérer le processus d'assemblage.
Ne jamais utiliser les outils électriques pour assembler vos meubles. Les outils électriques peuvent endommager les pièces.

INSTRUCTIONS:
Rassembler les outils répertoriés dans la section « Outils nécessaires ». Lisez attentivement chaque étape. Il est très important que chaque étape se fait dans l'ordre correct. Si les étapes ne sont pas effectuées dans l'ordre, vous pouvez avoir des difficultés de montage.

IDENTIFIER ET MATÉRIEL DES COMPOSANTS:
Assurez-vous que toutes les pièces sont inclus avant l'assemblage. Disposez toutes les pièces pour faciliter l'identification, cela vous aidera à localiser l'élément approprié en cas de besoin.

REMARQUE: Certains composants ne sont pas identifiés avec des étiquettes.

PIÈCES DÉFECTUEUSES, ENDOMMAGÉ, OU DES PIÈCES MANQUANTES:
Si il y de pièces défectueux ou des pièces manquantes, communiquez avec le Service à la Clientèle.

NE RETOURNER PAS AUCUNE PIECE AU MAGASIN.

Si vous avez des questions au sujet de votre nouveau mobilier, appelez 1-800-668-0490 entre 8 :00-5 :00 h, du lundi au vendredi (heure de l'Est). Hors vacances et week-ends.
S'il vous plaît avoir le numéro de pièce lorsque vous appelez.

Si vous pensez que l'article est défectueux et ne peut pas être résolu avec un remplacement de pièces, s'il vous plaît retourner ce produit avec votre reçu au lieu d'achat. Les photos sont disponibles sur demande et des informations supplémentaires pour valider la demande.

SOINS DE MEUBLES:
- Ne jamais utiliser un nettoyage à base d'ammoniaque, car ils peuvent endommager la finition.
- Ne laissez jamais un liquide ou un chiffon humide sur les meubles.
- Ne pas mettre des anneaux en plastique ou en caoutchouc sous les appareils, utilisez un chiffon coussinets de feutre.
- Pour nettoyer, utilisez un chiffon doux ou légèrement humide puis essuyer avec un chiffon propre et sec.
- Pour enlever les parties d'étiquettes, frotter doucement avec un chiffon doux imbibé d'un nettoyant ménager doux sur l'étiquette de la pièce.

• HOW TO USE THE DOWEL(-H67-) AND THE ECCENTRIC NUT(-H62-)

• EJEMPLO DE UTILIZACIÓN (CLAVIJA(-H67-) Y TUERCA EXCÉNTRICA(-H62-)

• EXEMPLE D'UTILISATION (GOUJON(-H67-) ET ECROU(-H62-)

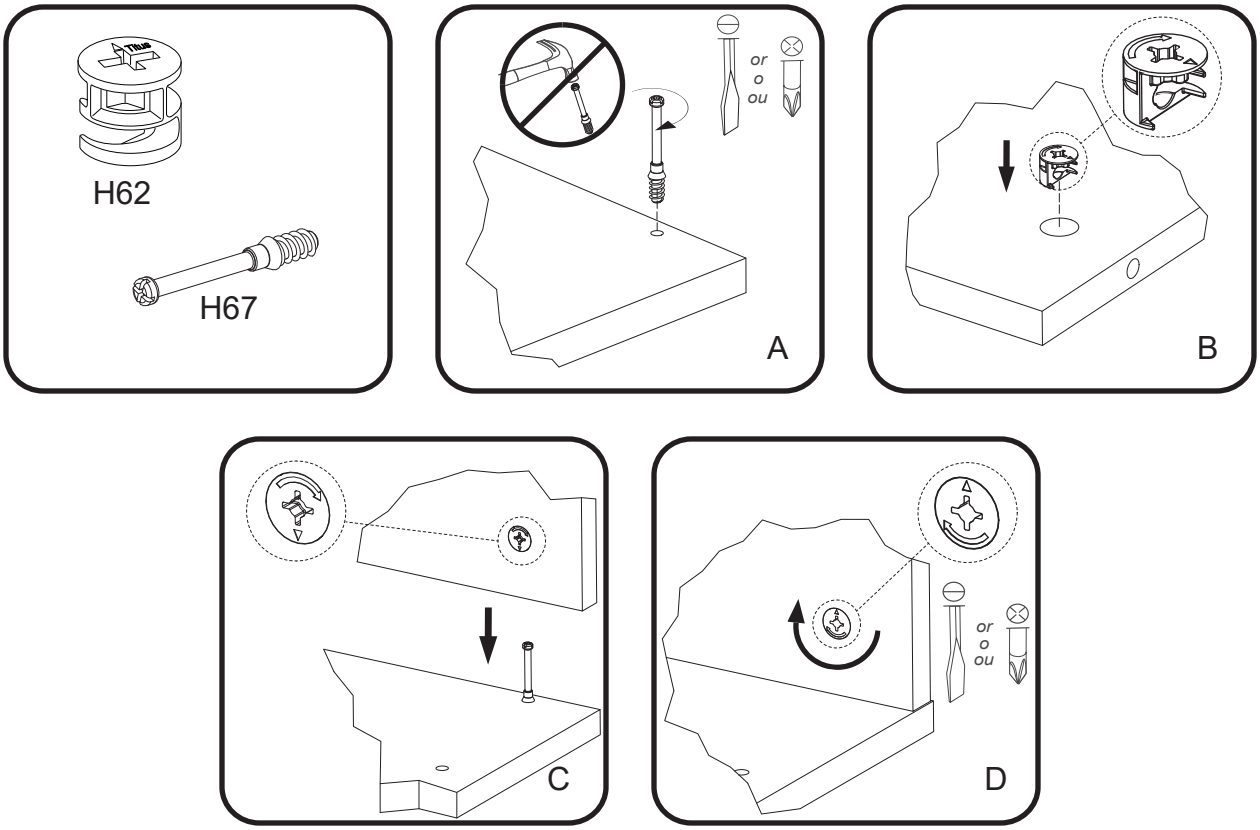

FINISHED EDGE
BORDE ACABADO
BORDURE OUVRÉE

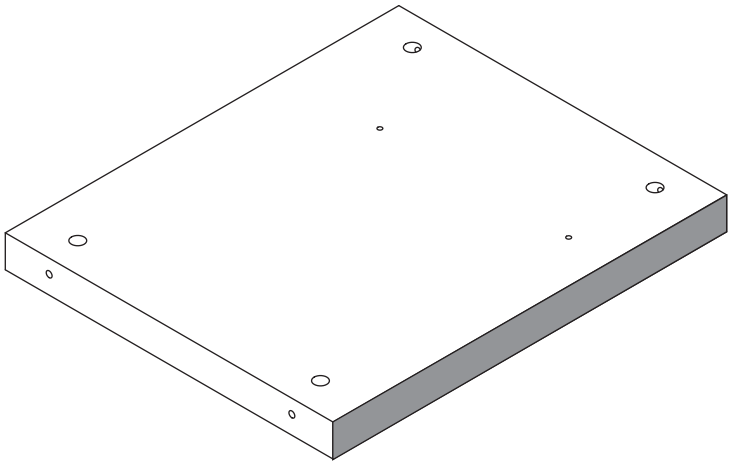

UNFINISHED “RAW” EDGE
BORDE SIN ACABAR
BORDURE BRUTE (NON FINIE)

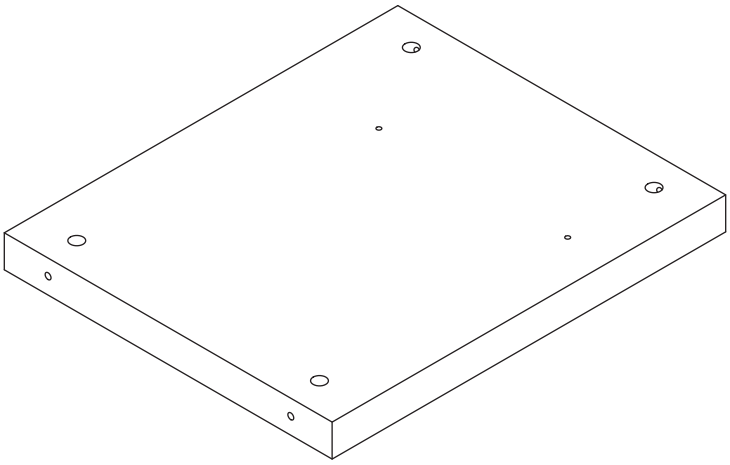

Parts list / Lista de piezas / Liste des pièces

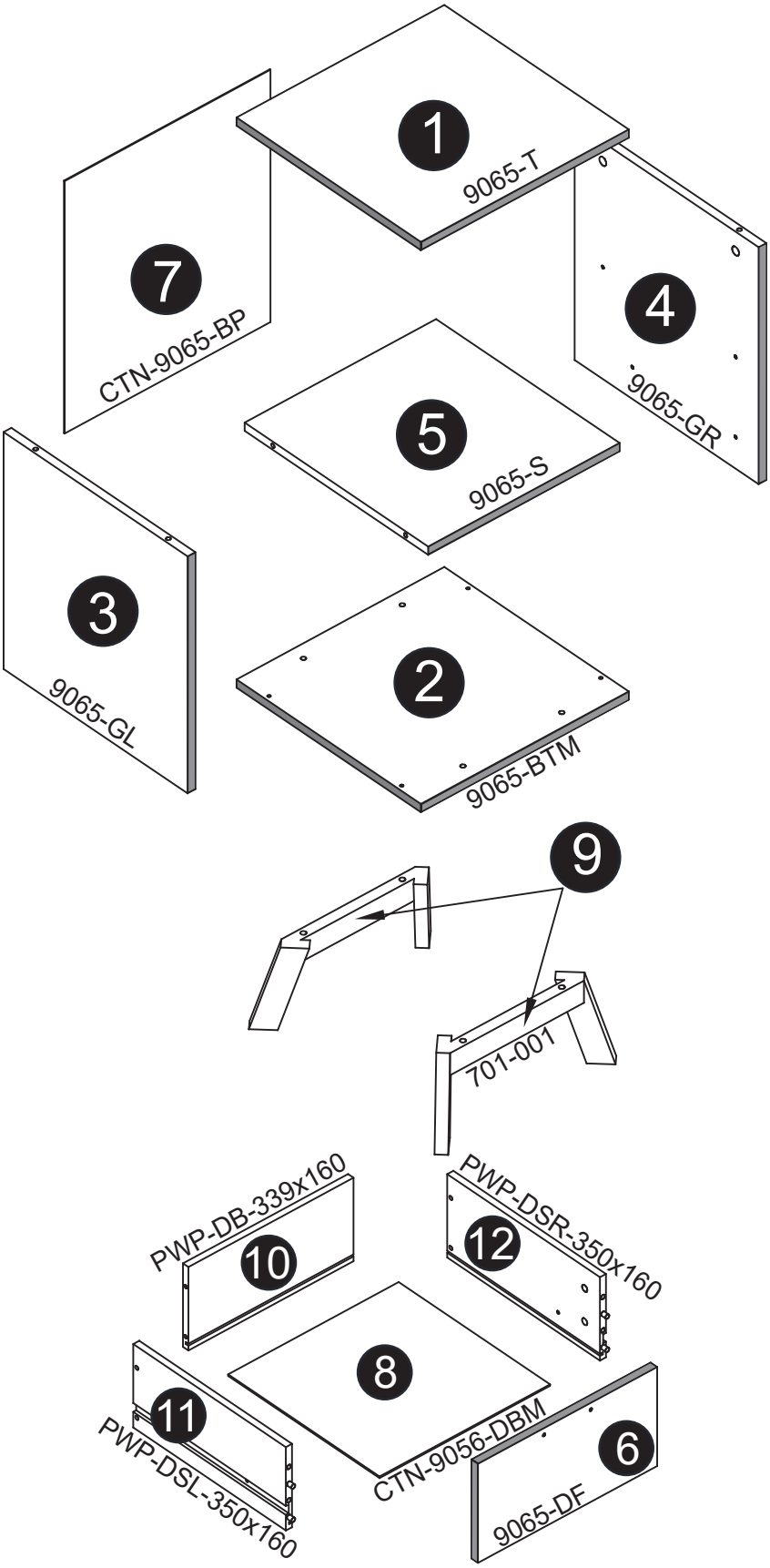

Hardware Kit / Juego de Herrajes / Kit Matériel

H67 x 12	H62 x 8	H64 x 4	H60 x 4
H53 x 20	H58 x 2	H50 x 4	H68 x 4
H47 x 4	H90 x 4	HH1 x 1	HH2 x 2
HM1 x 4	H84 x 2		

Actual size / Escala real / Taille réelle

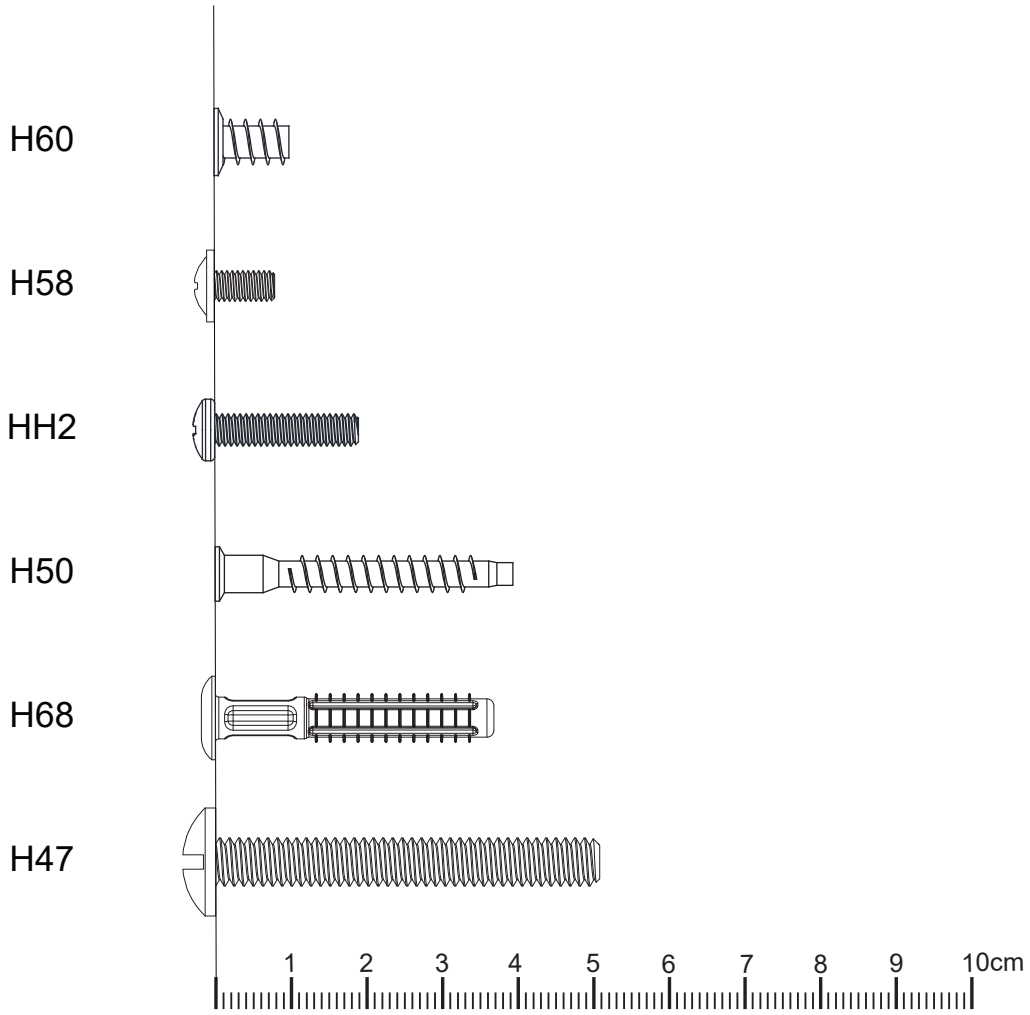

Tools required / Herramientas requeridas / Outils requis

- HAMMER / MARTILLO / MARTEAU

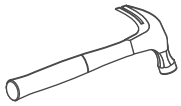

- STANDARD / PLANO / PLAT

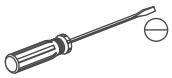

- PHILLIPS / ESTRELLA / ETOILE

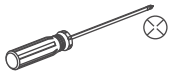

1

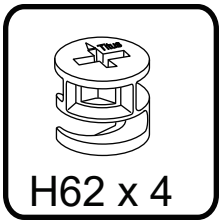

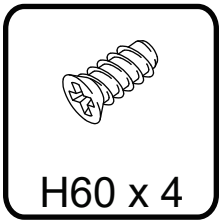

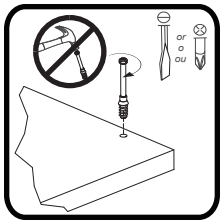

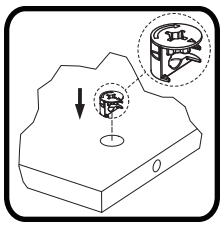

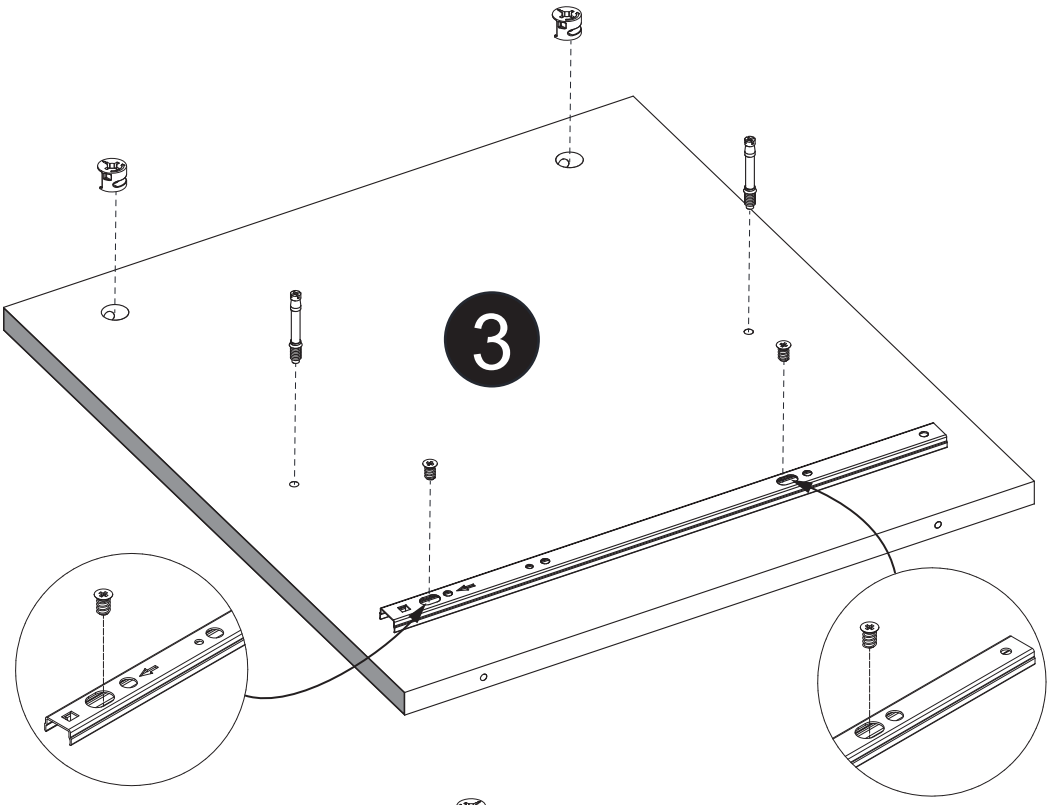

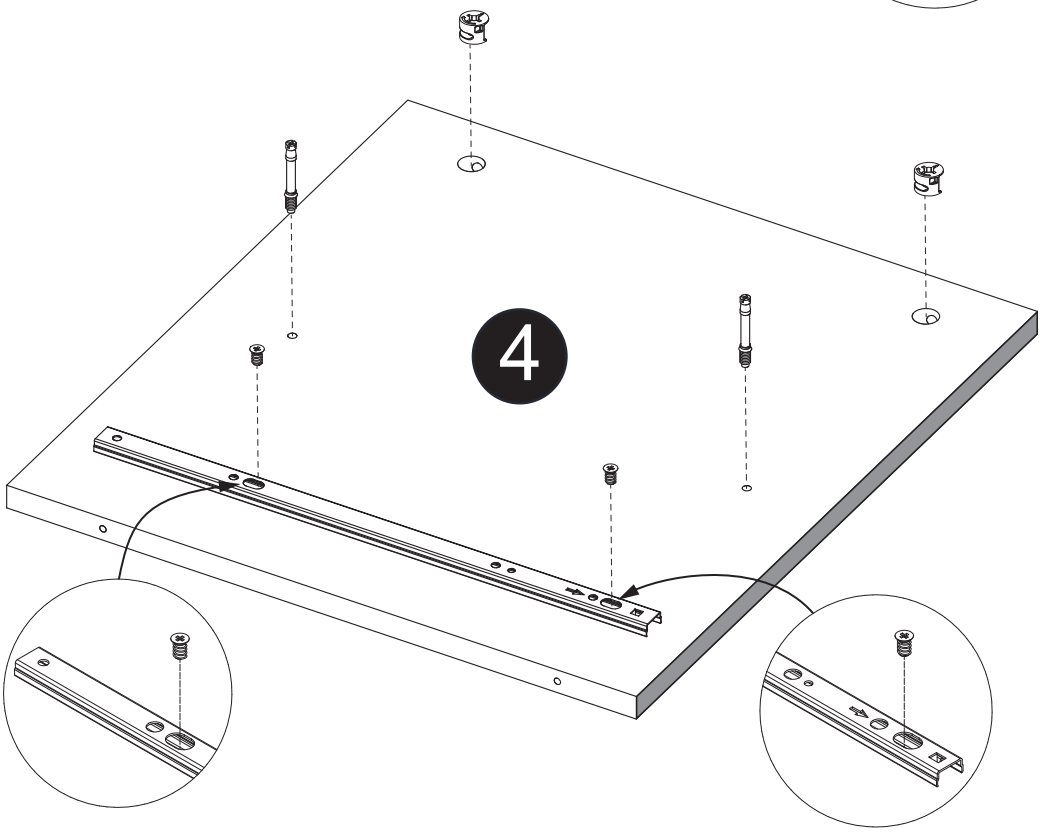

2

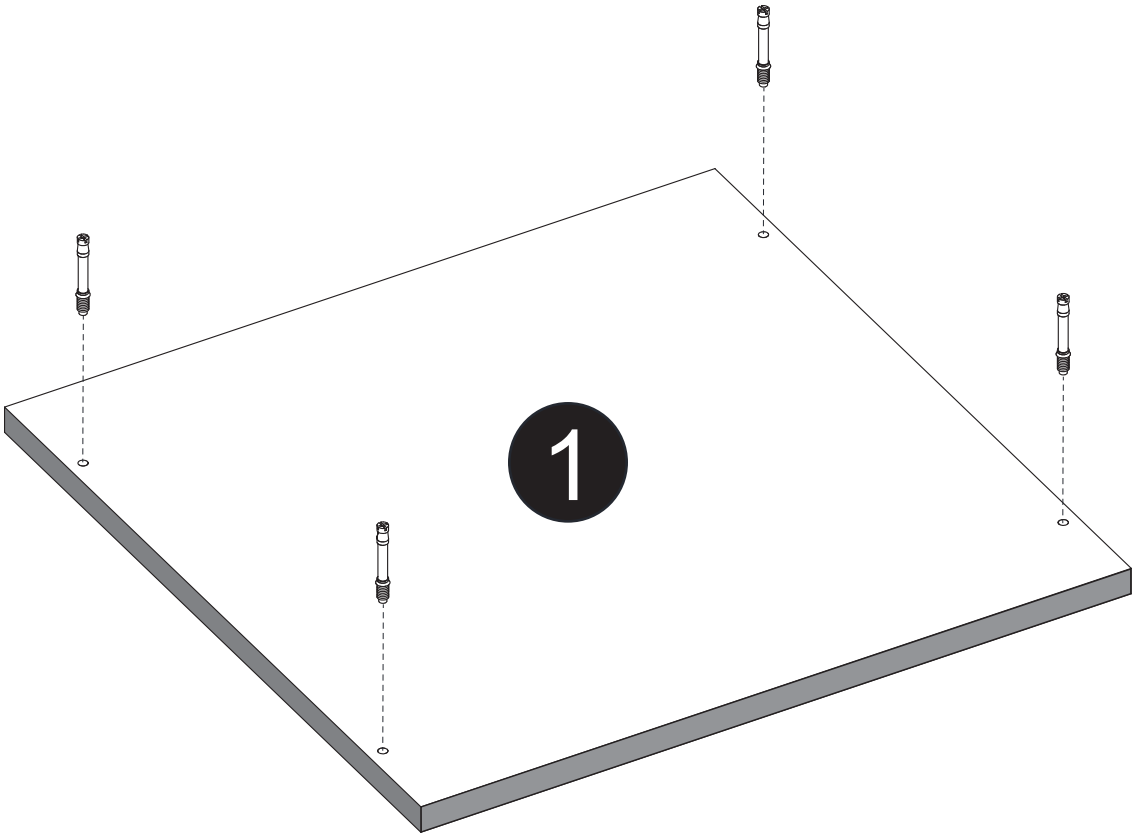

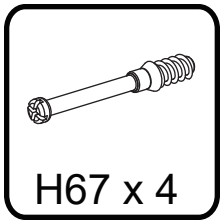

H67 x 4

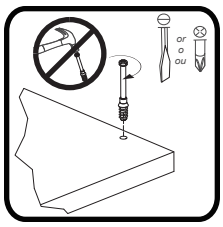

3

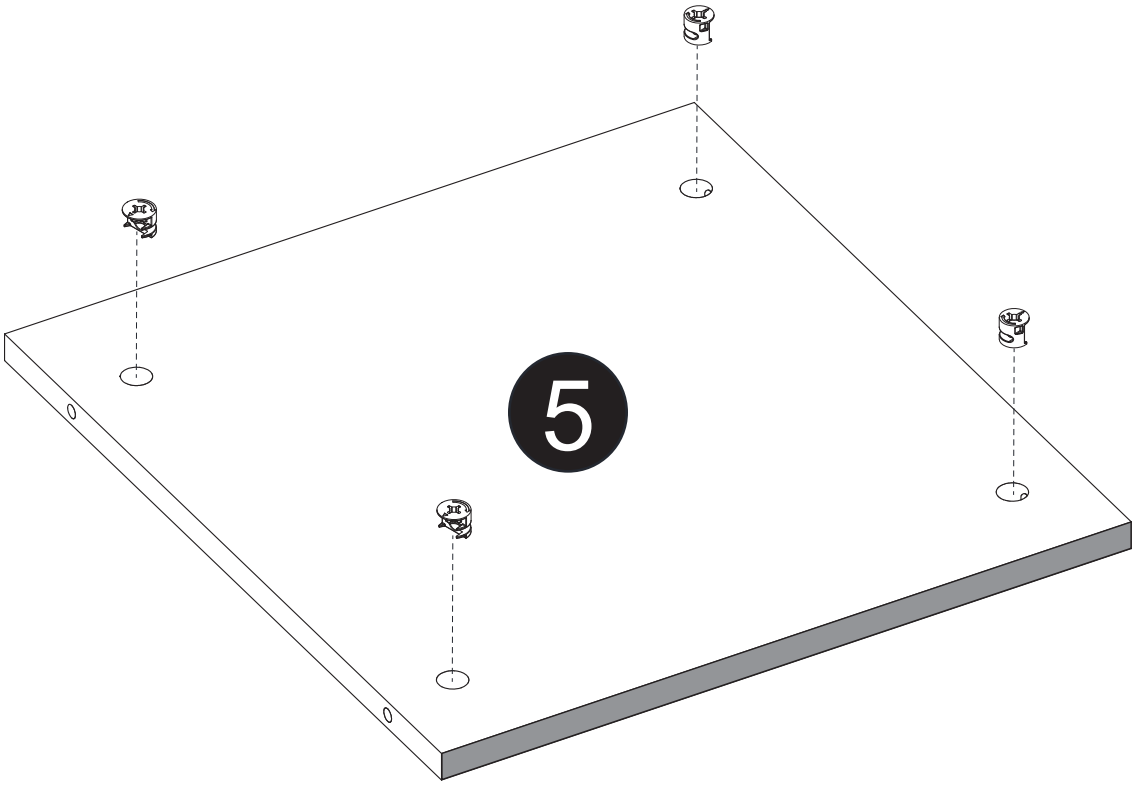

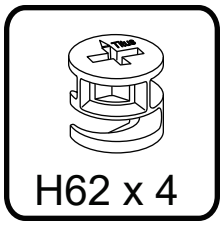

H62 x 4

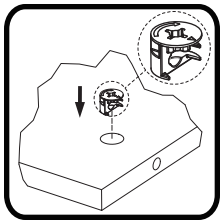

4

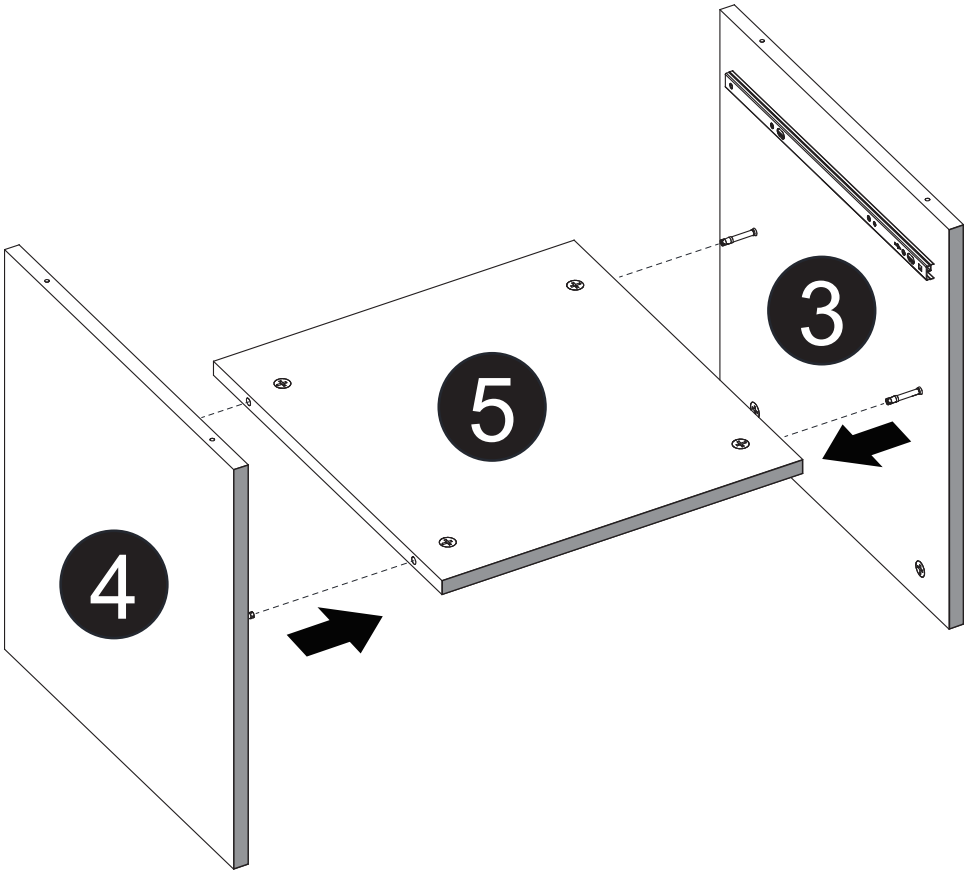

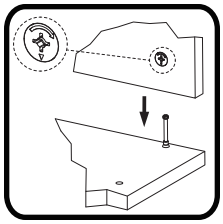

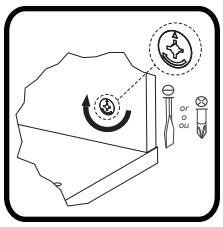

5

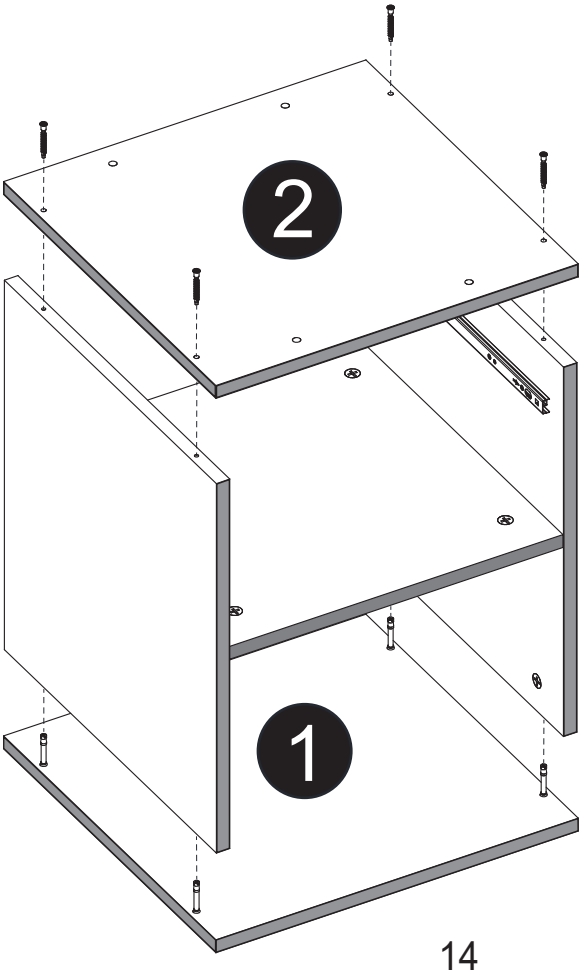

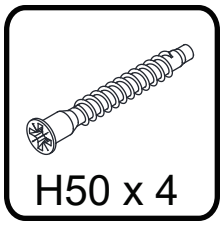

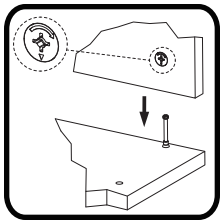

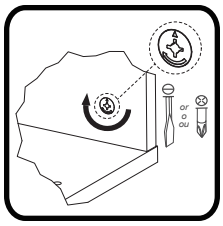

6

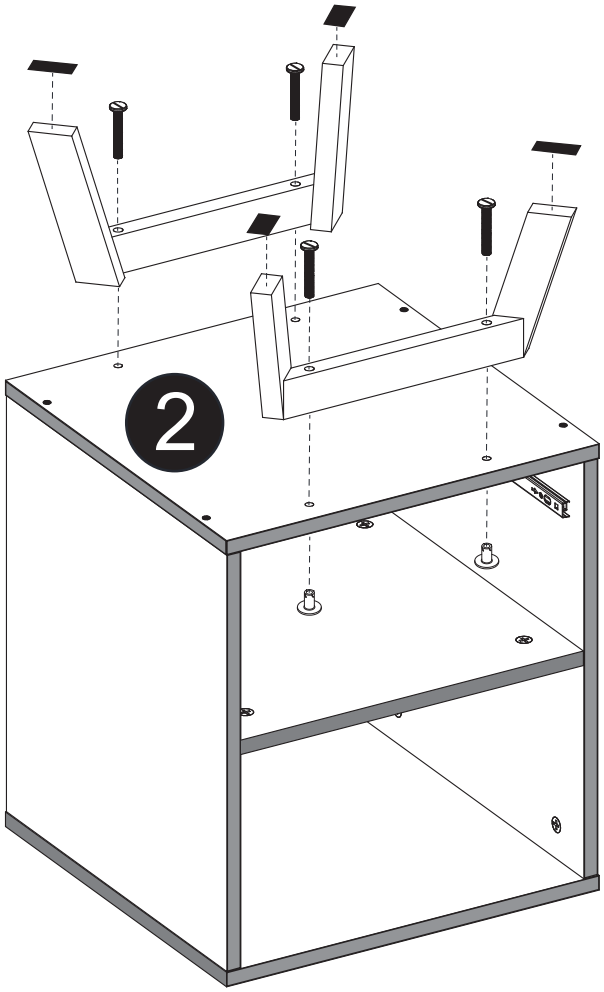

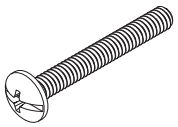

H47 x 4

H90 x 4

HM1 x 4

7

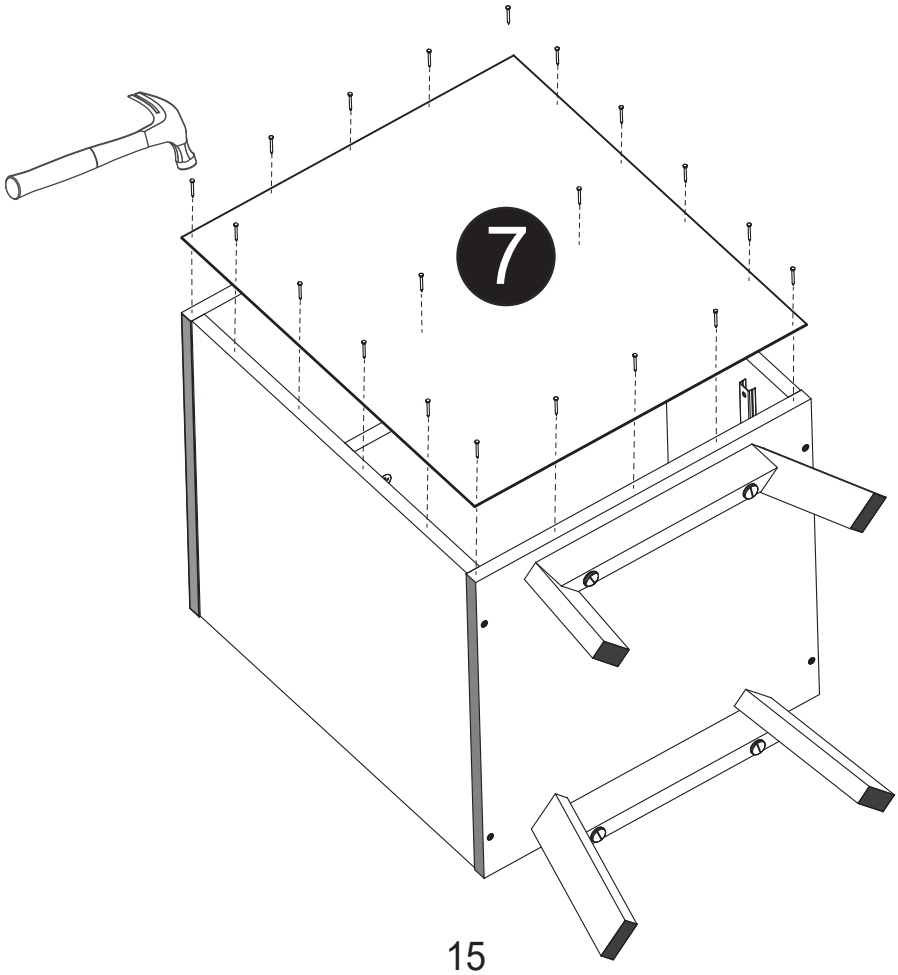

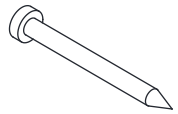

H53 x 20

8

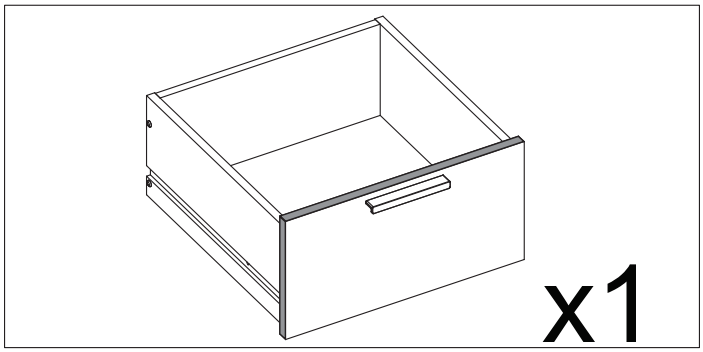

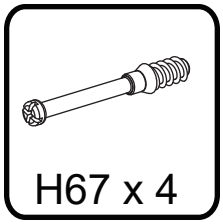

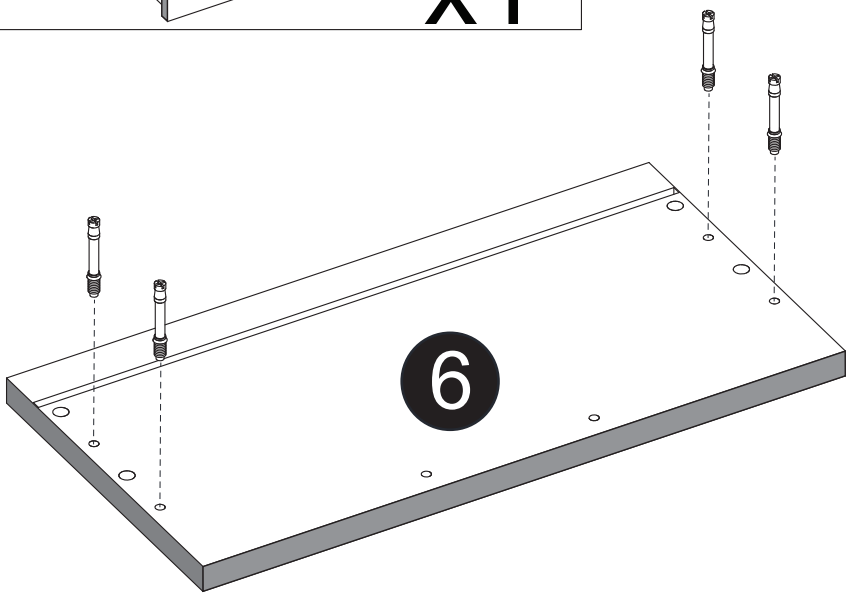

9

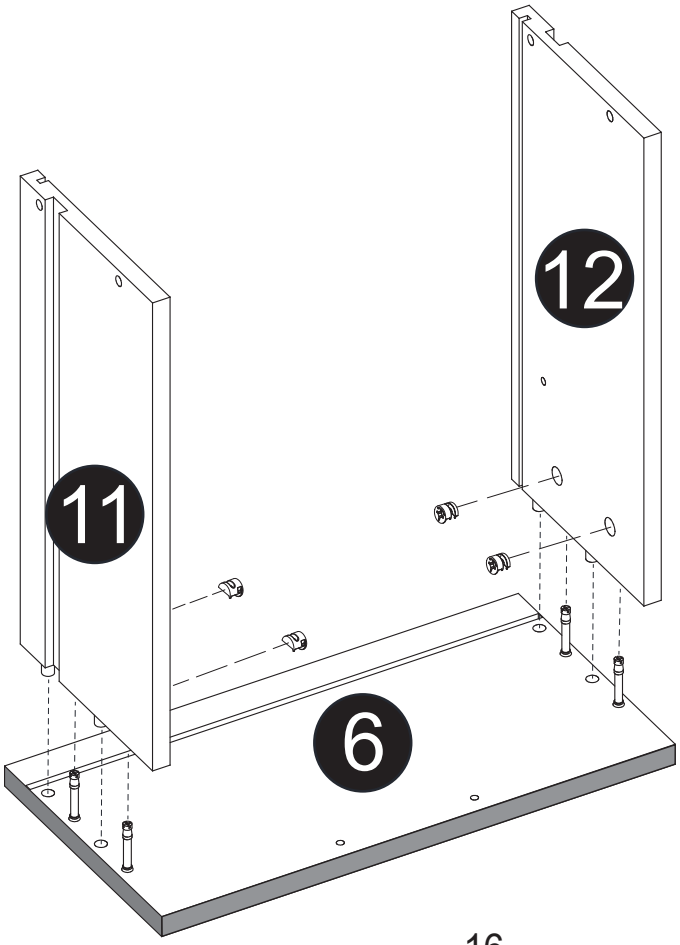

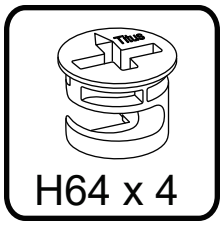

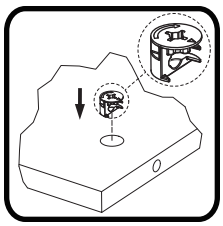

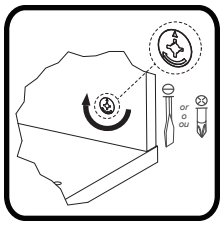

10

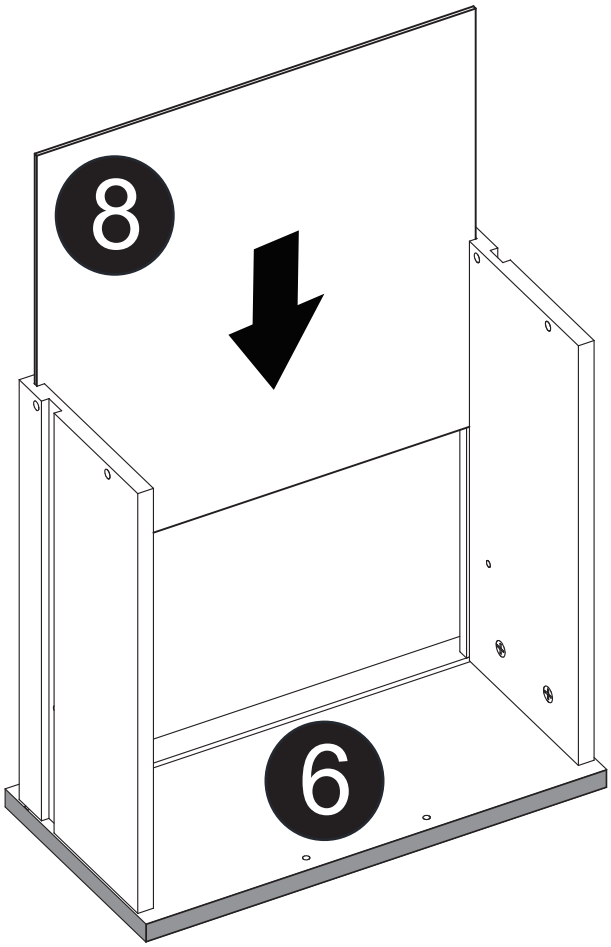

11

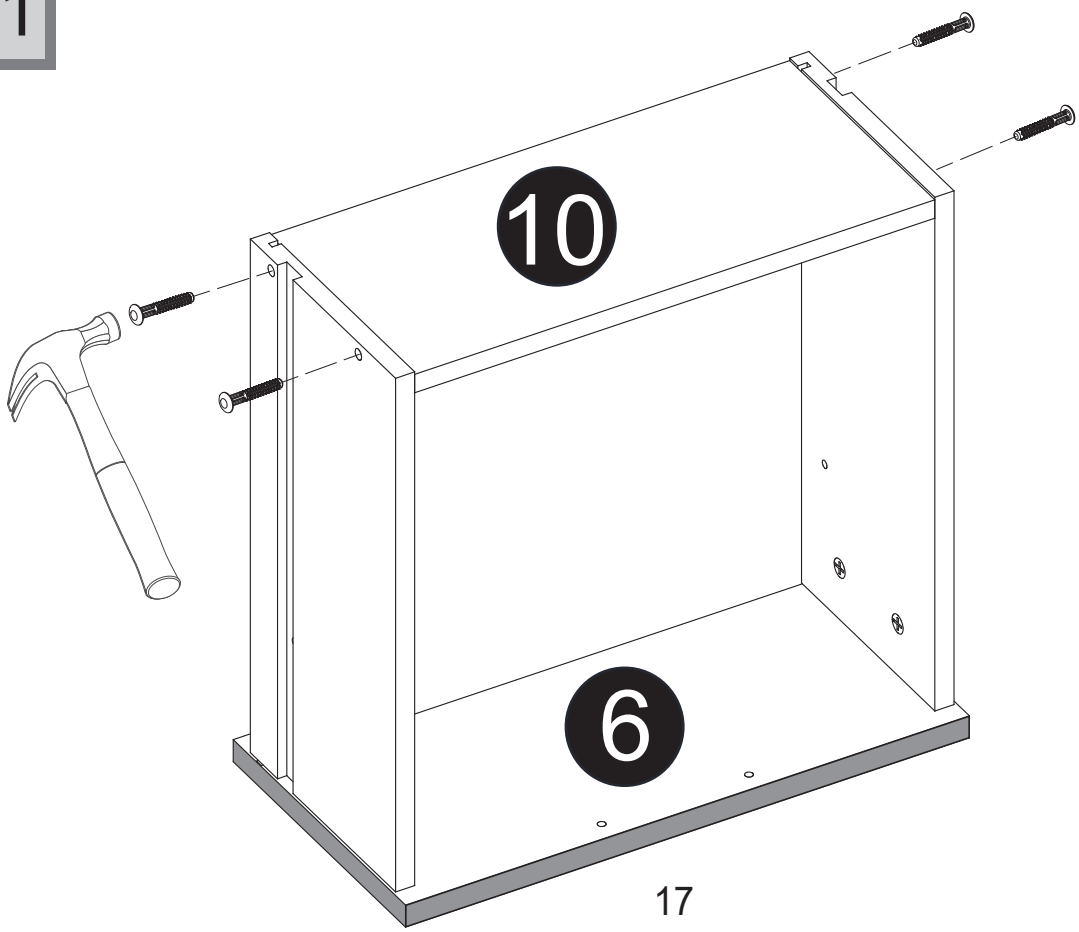

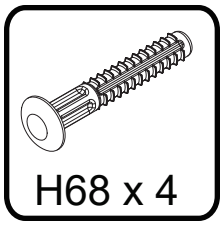

12

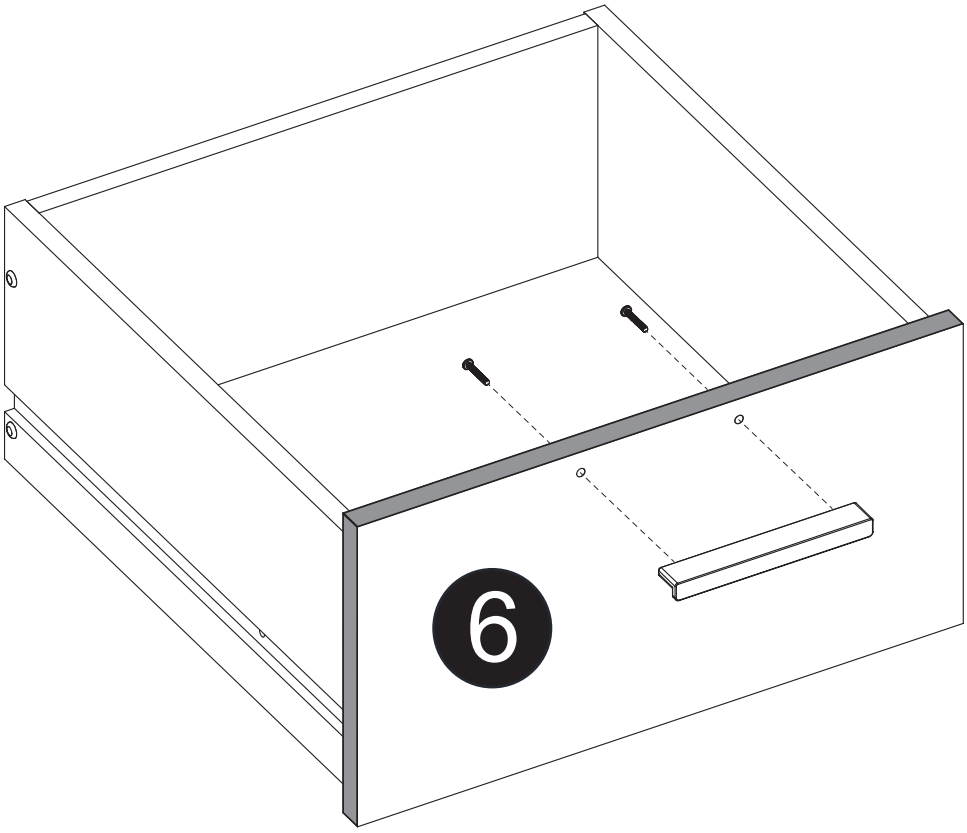

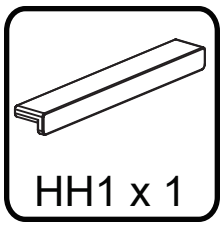

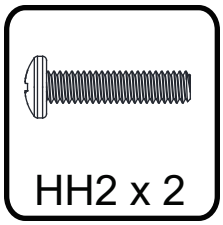

13

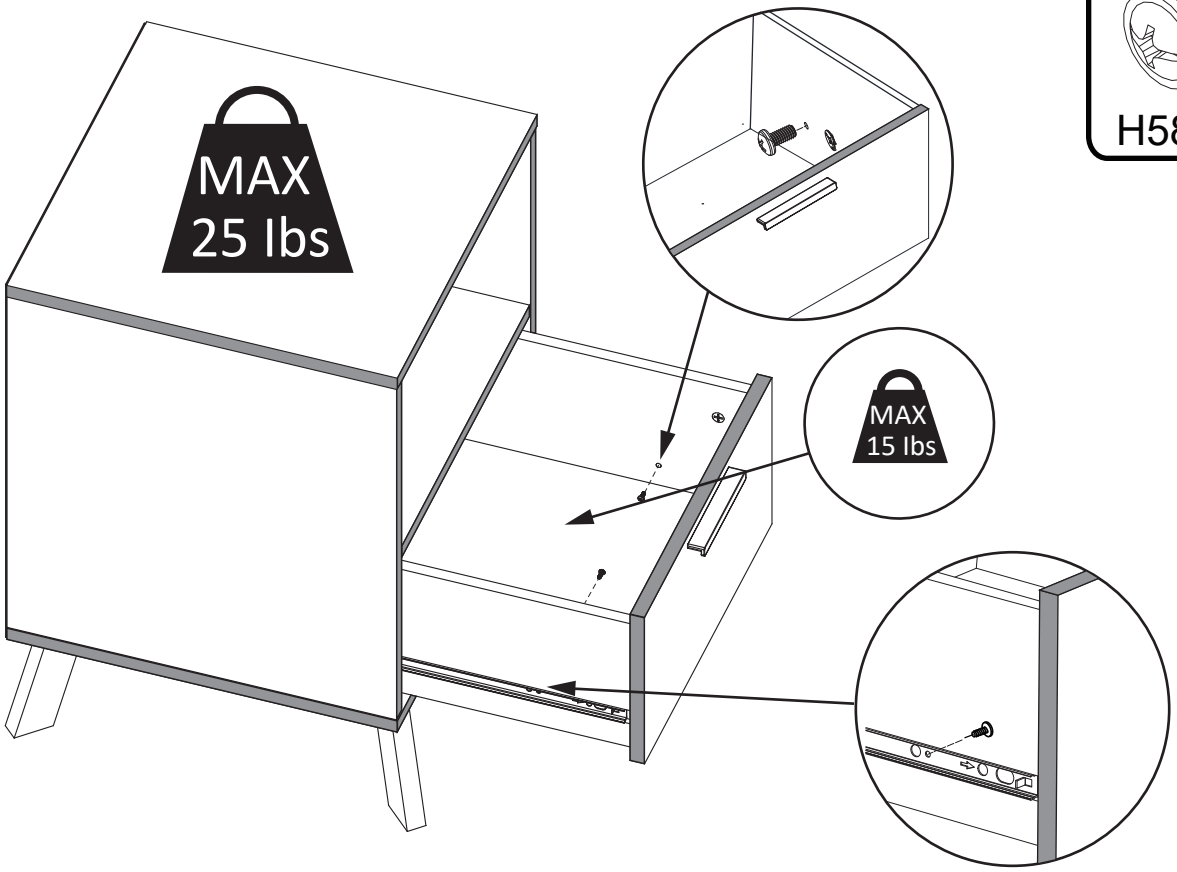

Homestar

ASSEMBLY INSTRUCTIONS
INSTRUCCIONES DE ENSAMBLAJE
INSTRUCTIONS D'ASSEMBLAGE

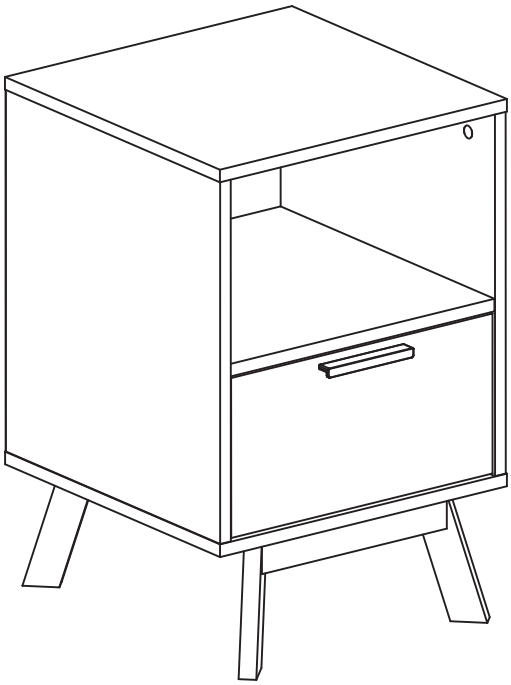

1 Drawer Nightstand
Mesilla de Noche
Table de Niut

Model # / Modelo # / MODÈLE N° / 109065

MADE IN USA / FABRICADO EN EE.UU
/ FABRIQUÉ AUX ÉTATS-UNIS

IF YOU NEED ASSISTANCE WITH ASSEMBLY OR TO ORDER PARTS,
PLEASE CALL 1-800-668-0490 AND REFERENCE THE MODEL #.

SI NECESITA AYUDA CON EL ENSAMBLAJE O PARA PEDIR PIEZAS,
POR FAVOR LLAME AL 1-800-668-0490 CON EL # DE MODELO .

SI VOUS AVEZ BESOIN D'AIDE AVEC LE MONTAGE OU POUR COMMANDER DES PIÈCES,
VEUILLEZ APPELER LE 1-800-668-0490 ET RÉFÉRENCER LE N° DU MODÈLE.

One Year Limited Warranty

We warrant to you, the original purchaser, a one year limited warranty. We will repair or replace any piece of furniture which is defective in materials or workmanship. For more detailed information on the product warranty you may contact us at 1-800-668-0490. This warranty gives you specific legal rights and you may also have other rights which vary from state to state.

Garantía limitada de un año

Le garantizamos a usted, el comprador original, una garantía limitada de un año. Vamos a reparar o reemplazar cualquier pieza de mobiliario que este defectuosa en materiales o mano de obra. Para obtener información más detallada sobre la garantía del producto puede ponerse en contacto con nosotros al 1-800-668-0490. Esta garantía le otorga derechos legales específicos y usted también puede tener otros derechos que varían de estado a estado .

Garantie limitée de un (1) an

Nous vous garantissons, l'acheteur d'origine, une garantie limitée d'un an. Nous réparerons ou remplacerons toute pièce du meuble qui présente un défaut de matériaux ou de fabrication. Pour davantage d'informations au sujet de la garantie du produit, vous pouvez nous contacter au 1-800-668-0490. Cette garantie vous donne des droits spécifiques et vous pouvez également bénéficier d'autres droits qui peuvent varier d'État à État.

HOMESTAR NORTH AMERICA
607 Meacham Road, Statesville, NC 28677

Homestar

DID YOU KNOW WE ALSO MAKE THESE ITEMS
TO COMPLEMENT YOUR NEW PURCHASE?
PLEASE VISIT THE RETAILERS WEBSITE.

QUEEN/ FULL
TWIN HEADBOARD

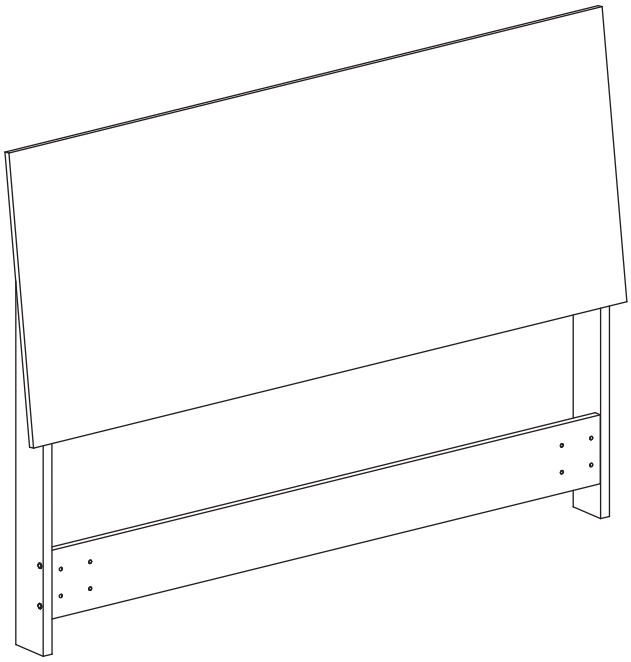

3 DRAWER DRESSER

4 DRAWER DRESSER

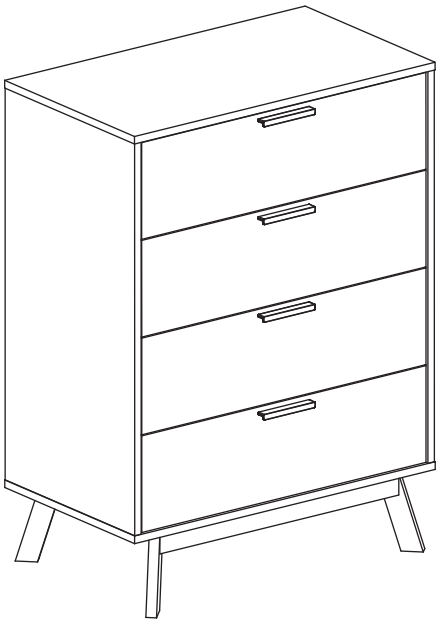

6 DRAWER DRESSER